Tiges à ressorts FSTImc

Course de 5 mm à 10 mm

UNIVERSAL ELECTRONICS

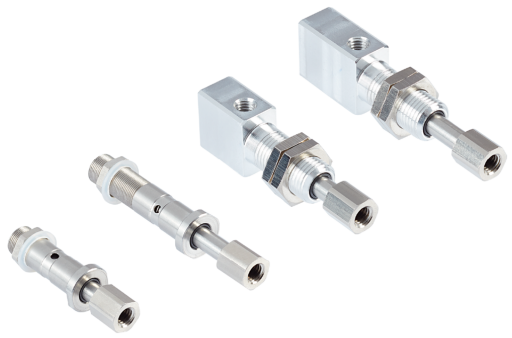

Tiges à ressorts FSTImc

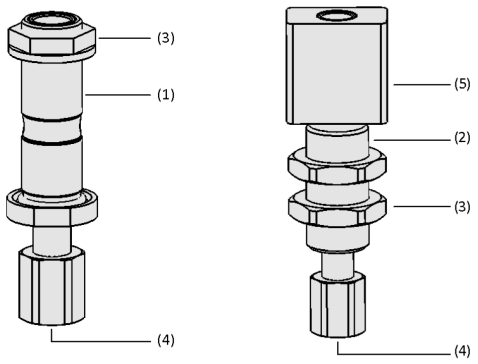

Composition des Tiges à ressorts FSTImc

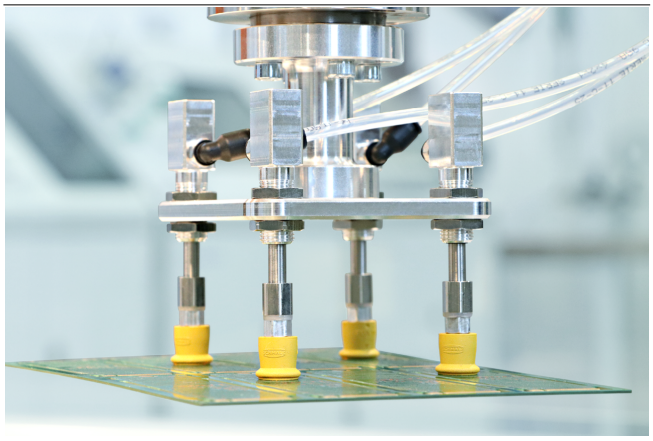

Tige élastique FSTImc lors de la manipulation de circuits imprimés

Pour tous les secteurs d'activités

Application

- Tige à ressort de petites dimensions avec ressort amortisseur interne pour la manipulation de pièces présentant des hauteurs différentes ou des bombages
- Manipulation de pièces très sensibles (circuits imprimés par exemple) sans surcroît de commandes, une pose des pièces en douceur est garantie
- Opérations de manipulation variées dans l'industrie électronique

Construction

- Tige à ressort modulaire pour montage sur profilé conducteur de vide (1) ou vissable grâce à un filetage M10 (2)
- Contre-écrous (3) de fixation
- Insert de raccordement de ventouse (4) pour la fixation de ventouses
- Filet de raccordement au vide (5)

Points forts

- Faible tension des ressorts, pour une manipulation en douceur de pièces très sensibles
- Convient aux endroits exigus et à une très grande dynamique grâce à ses dimensions de montage minimales
- Protection du ressort amortisseur interne contre la saleté et les influences mécaniques
- Très grande souplesse du ressort, pour une sécurité des procédés élevée
- Raccord de vide par profilé conducteur de vide ou raccord de tuyau rigide, pour un mouvement sans contrainte

© J. Schmalz GmbH / modifications techniques réservées / généré sur : 01.02.2024

Contactez Schmalz : Schmalz S.A.S / Le Prométhée 65, avenue du Général de Gaulle / 77420 Champs-sur-Marne / +33 1 6473 1730 / schmalz@schmalz.fr

Tiges à ressorts FSTImc

Course de 5 mm à 10 mm

Code de désignation Tiges à ressorts FSTImc

FSTImc	–	P	–	20	–	M5-IG	–	M5-IG	–	5	–	CO
1		2		3		4		5		6		7

1 – Désignation

Code	Modèle
FSTImc	FSTImc

2 – Variante

Code	Type
P	Profilé
S	Vis

3 – Longueur

Code	Longueur en mm
20…30	20 à 30

4 – Raccord de ventouse

Code	Connexion
M5-IG	M5-IG (IG = femelle (F))

5 – Type de raccord

Code	Connexion
M5-IG	M5-IG (IG = femelle (F))

6 – Course de la tige à ressorts

Code	Course de la tige en mm
5…10	5 à 10

7 – Complément produit

Code	Type
CO	Conducteur électrique

La tige à ressorts FSTImc est livrée prête à être raccordée.

Accessoires disponibles : tuyau de vide, racord de tuyau

Données de commande Tiges à ressorts FSTImc

Type	Réf. article
FSTImc P 20 M5-IG 5 CO	10.01.02.01684
FSTImc P 30 M5-IG 10 CO	10.01.02.01685
FSTImc S M5-IG M5-IG 5 CO	10.01.02.01686
FSTImc S M5-IG M5-IG 10 CO	10.01.02.01687

Données techniques Tiges à ressorts FSTImc

Type	Ind. de rigid. [N/mm]	Précontrainte [N]	Tens. ress. 50 % de levée [N]*	Charge verticale [N]**	Charge horizontale [N]***	Anzugsdrehmoment (max) [Nm]	Poids [g]	Témperature de travail
FSTImc P 20 M5-IG 5 CO	0,057	0,19	0,33	15	1,5	2	13	10 ... 45 °C
FSTImc P 30 M5-IG 10 CO	0,051	0,32	0,58	15	1,5	2	16	10 ... 45 °C
FSTImc S M5-IG M5-IG 10 CO	0,051	0,42	0,67	15	1,5	4	26	10 ... 45 °C
FSTImc S M5-IG M5-IG 5 CO	0,057	0,31	0,45	15	1,5	4	23	10 ... 45 °C

*Basé sur une course de 50 %
**Charge statique maximale
***L'indication de sollicitation horizontale se base sur le bord inférieur de la tige avec le ressort détendu. Il s'agit d'une charge statique maximale et influe sur le processus d'élasticité d'une charge à l'horizontale.

Contactez Schmalz : Schmalz S.A.S / Le Prométhée 65, avenue du Général de Gaulle / 77420 Champs-sur-Marne / +33 1 6473 1730 / schmalz@schmalz.fr

Tiges à ressorts FSTImc

Course de 5 mm à 10 mm

Données de construction Tiges à ressorts FSTImc

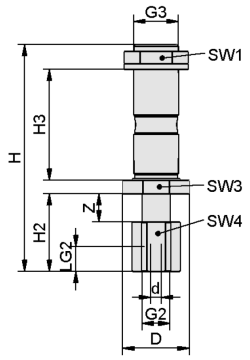

FSTImc P

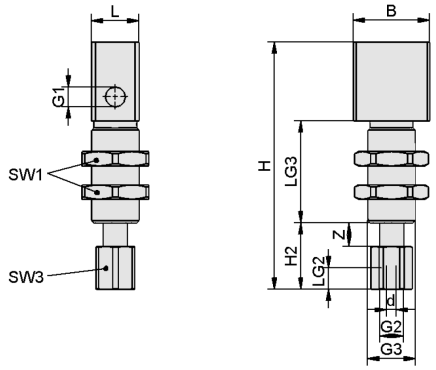

FSTImc S

Contactez Schmalz : Schmalz S.A.S / Le Prométhée 65, avenue du Général de Gaulle / 77420 Champs-sur-Marne / +33 1 6473 1730 / schmalz@schmalz.fr

Tiges à ressorts FSTImc

Course de 5 mm à 10 mm

Données de construction Tiges à ressorts FSTImc

Type	B [mm]	D [mm]	d [mm]	G1	G2	G3	H [mm]	H2 [mm]	H3 [mm]	L [mm]	LG2 [mm]	LG3 [mm]	SW1	SW3 [mm]	Z [mm]
FSTImc P 20 M5-IG 5 CO	-	12	2	-	M5-F	M8x0.5-M	41,0	14	20	-	4,1	-	10	11	5
FSTImc P 30 M5-IG 10 CO	-	12	2	-	M5-F	M8x0.5-M	56,0	19	20	-	4,1	-	10	11	10
FSTImc S M5-IG M5-IG 5 CO	16	-	2	M5-F	M5-F	M10x1-M	52,0	14	-	10	4,1	21,5	14	8	5
FSTImc S M5-IG M5-IG 10 CO	16	-	2	M5-F	M5-F	M10x1-M	61,5	19	-	10	4,1	21,5	14	8	10

Présentation multimédia du produit

Moyen	Lien
How-to-Video 03	https://vimeo.com/511082172

Contactez Schmalz : Schmalz S.A.S / Le Prométhée 65, avenue du Général de Gaulle / 77420 Champs-sur-Marne / +33 1 6473 1730 / schmalz@schmalz.fr